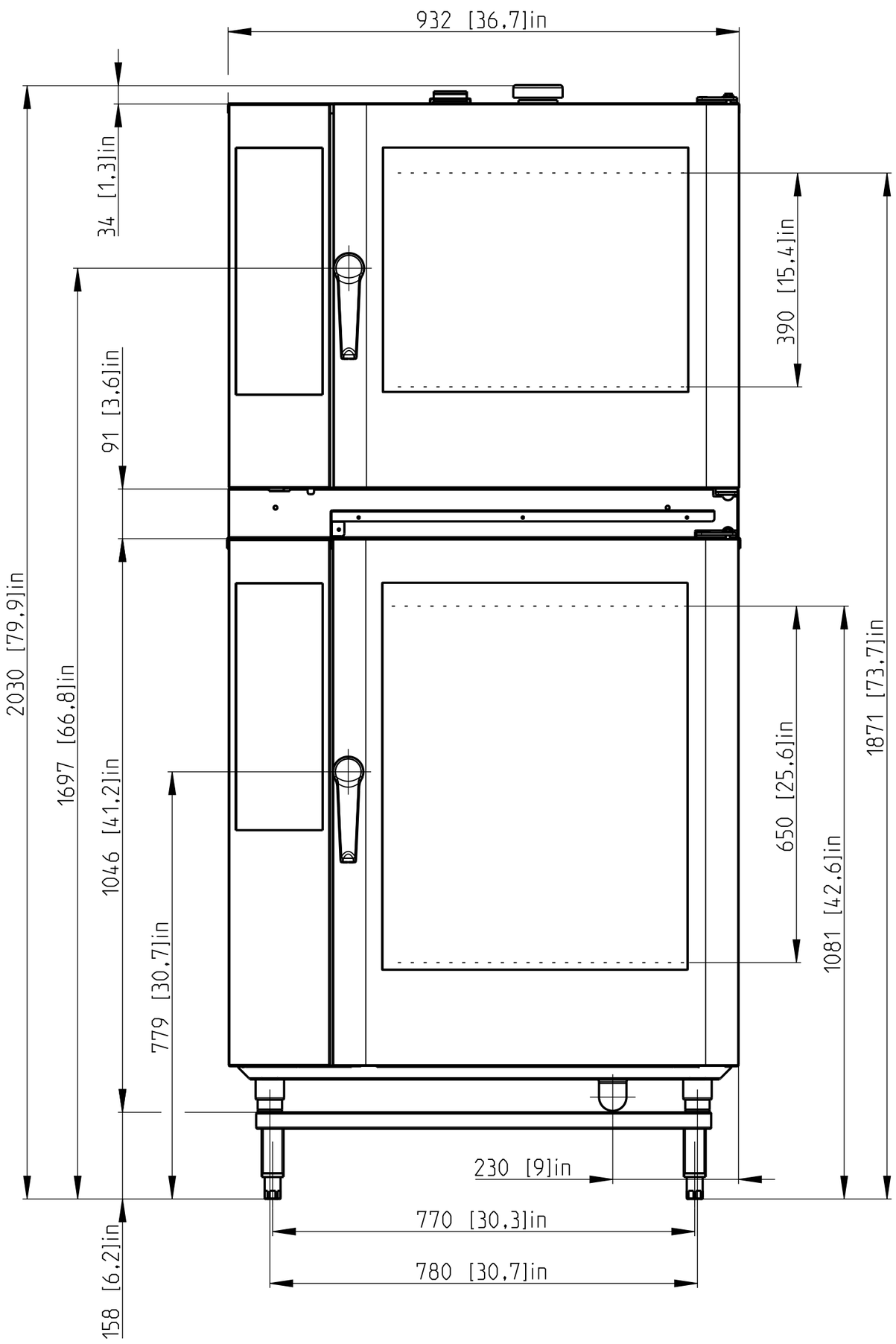

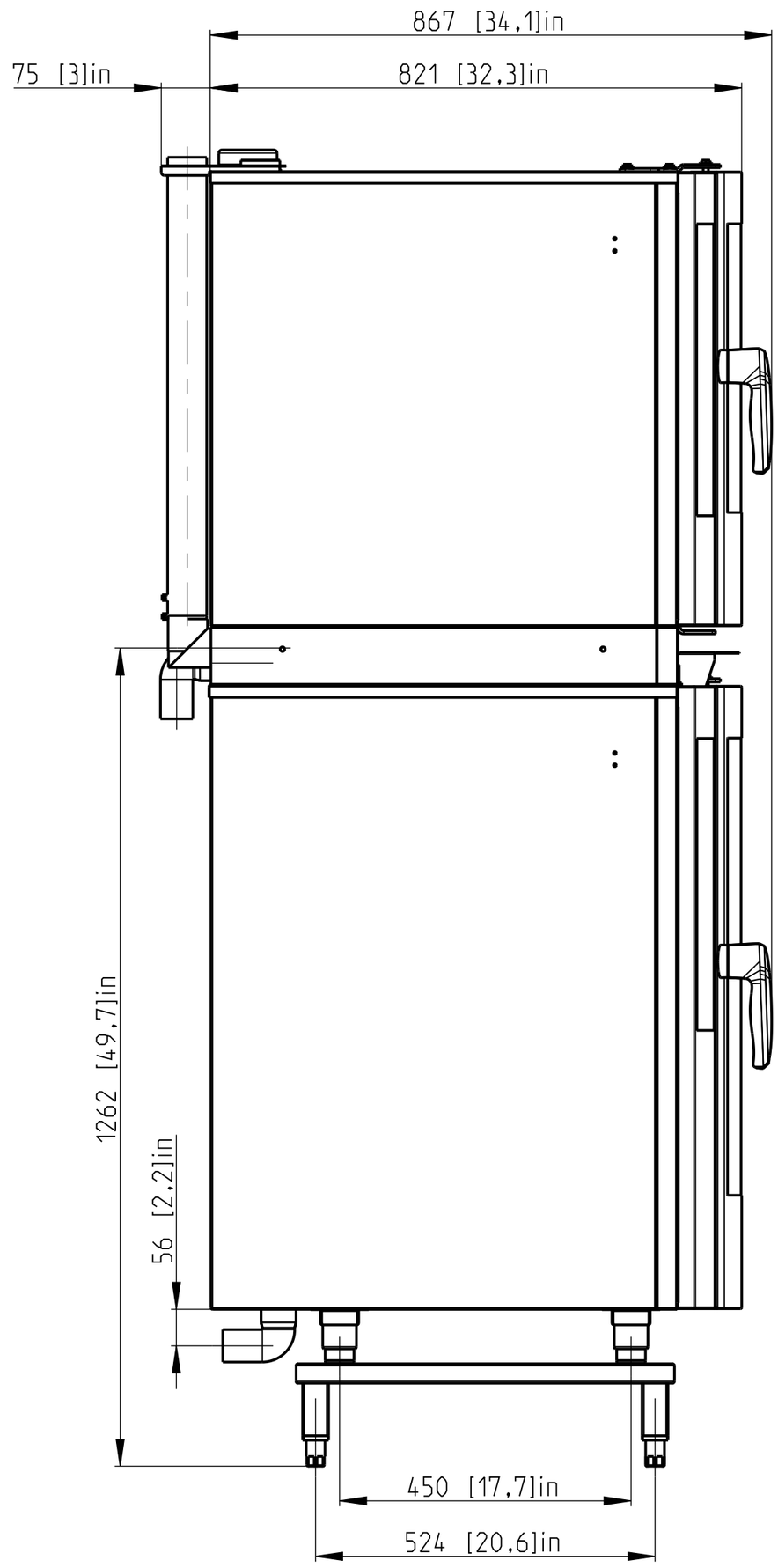

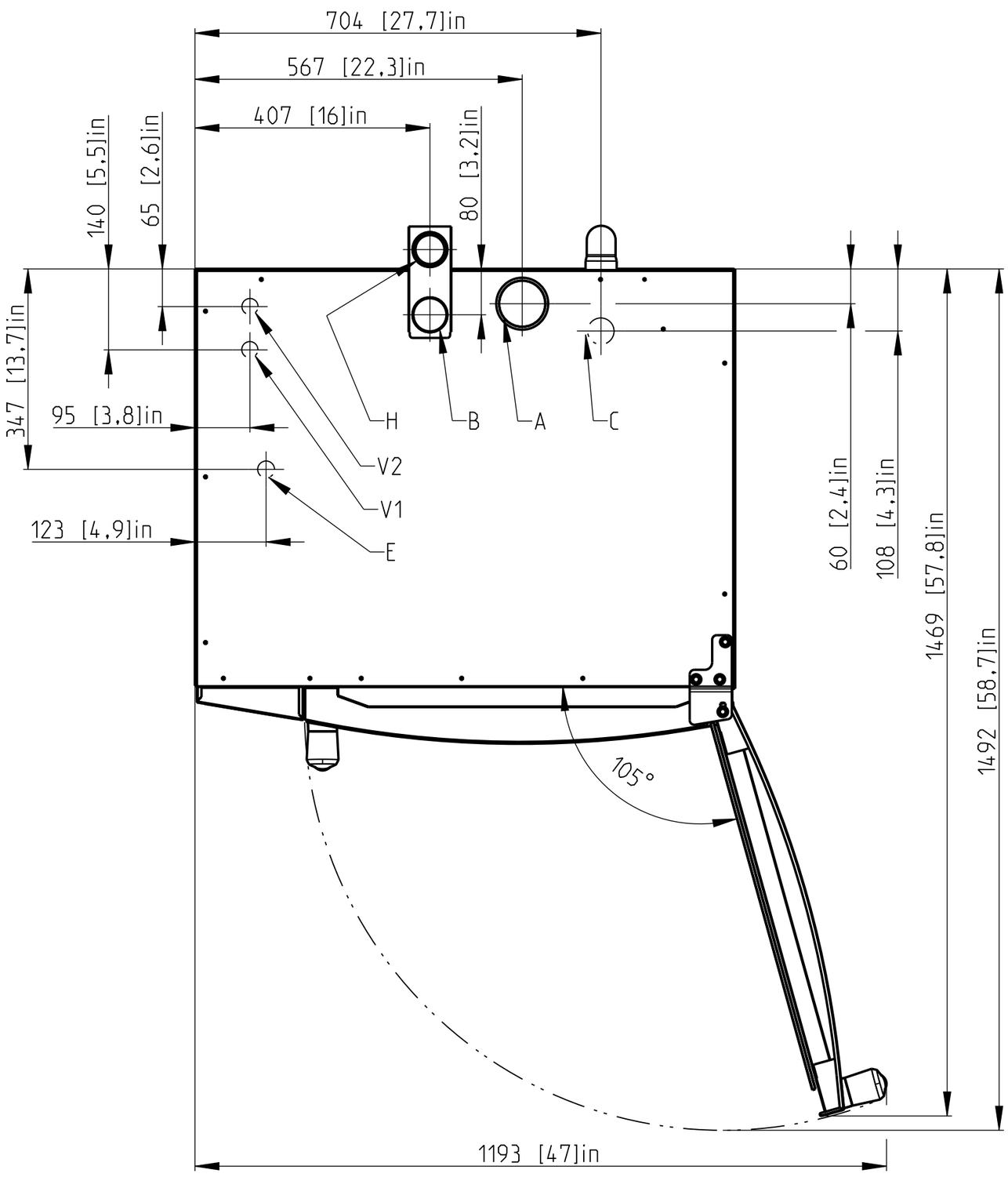

A - klapka
B - komínek
C - odpad
E - připojení elektřiny
H - vývod komínku spodního stroje
V1 - neupravená voda
V2 - upravená voda